valmont HIGHWAY

ARMORWIRE
Defensa de Cable (TL-4 & TL-3)

RESEÑA

La defensa de cable **ArmorWire** ha sido diseñada, ensayada y aceptada de acuerdo con los criterios para defensas longitudinales NCHRP 350. Sus exclusivos postes ovalados de acero han sido diseñados para sujetar el cable (guaya) firmemente, minimizando de esta manera el uso de ganchos o elementos adicionales de sujeción. Tan sólo una cubierta plástica es utilizada para asegurar la posición de los cables en su receptáculo.

Al impactar **ArmorWire** con vehículos de 820, 2000 u 8000 kg; a velocidades de hasta 100kph y en ángulos de hasta 25° se observa que **ArmorWire** re-dirige los vehículos de manera segura, observando trayectorias previsible en los ensayos. Las cabinas de los vehículos ensayados mostraron cero deformación como consecuencia de los impactos sufridos en dichas pruebas.

ArmorWire presenta la deflexión más baja del mercado en contención TL-3, siendo tan sólo 1.54m con postes instalados a cada 3m (Camioneta pick-up de 2000kg a 100kph, 25°). Esto permite grandes ahorros de instalación aun cuando brinda un desempeño muy alto. **ArmorWire** es el sistema más sencillo de instalar y/o reparar después de un impacto, esto genera ahorros en reparación y en tiempo para reestablecer la seguridad en las vías.

Impacto Re-directivo en defensa ArmorWire con camión de 8000kg a 80kph/15°, defensa TL-4 de 4 cables

CARACTERÍSTICAS

- La defensa de cable más fácil de utilizar en el mercado tanto para instalar como para reparar post-impacto
- La deflexión más baja del mercado en su categoría (NCHRP 350)
- Control excepcional del vehículo en el impacto presentando un comportamiento seguro y previsible
- El mismo sistema funciona para margen de carretera o medianera central
- Sistema con el menor número de componentes del mercado.
- Ensayado y aceptado a niveles de contención TL-4 (sistema de 4 cables) y TL-3 (Sistema de 3 cables) de la NCHRP350
- Alto desempeño a bajo costo
- Mínima acumulación de nieve o arena debido a la curvatura en los postes
- Terminal TL-3 disponible (ATE)

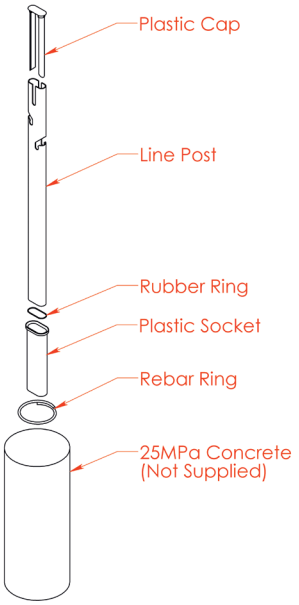

ESPECIFICACIÓN

- Anchura de la defensa es tan solo 97mm
- Deflexión dinámica con vehículo de 2000kg es tan solo 1.54m con postes instalados a 3m
- Puede ser instalado con separación entre postes de 1m hasta 9m
- Mínima distancia de instalación (LoN) está contenida en el terminal: 8m
- Los postes son galvanizados (laqueado con polvo electrostático es opcional)
- Cable o guaya especificada: Ø19mm, 7 hebras, pretensado 35% (Cable estándar)
- Altura de los cable, ver dibujo adjunto
- Diseño de cimientos para postes disponibles para varios tipos de suelos (empezando a Ø300 x 750mm, 0.05 m3)
- Concreto especificado es de 25MPa

DEFLEXIONES

El sistema **ArmorWire** TL-3 puede ser instalado con separación entre postes entre 1m y 9m, de acuerdo con la deflexión máxima requerida en cada zona de la instalación (ver tabla de deflexión interpoladas). Las deflexiones marcadas con una estrella corresponden a ensayos oficiales de la camioneta pick-up de 2000kg a 100kph/25°

Espacio entre Postes (m)	3.0	4.0	5.0	6.0	7.0	8.0	9.0
Deflexión (m)	1.54*	1.83	2.12	2.41	2.69	2.98	3.27*

** Deflexiones efectivas de ensayos NCHRP 350 TL-3*

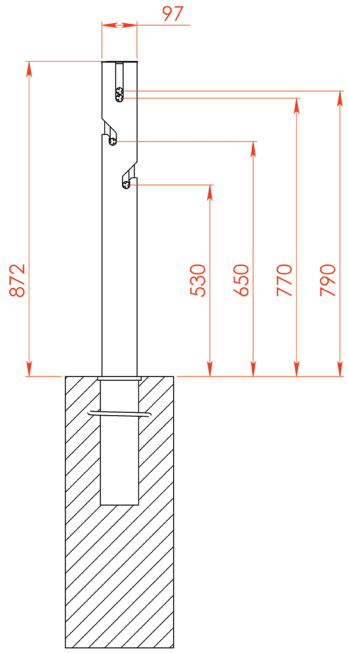

RESUMEN

La defensa de cable **ArmorWire** TL-4 (o TL-3) ha sido ensayada y aceptada de acuerdo a los criterios para defensas longitudinales NCHRP 350. La misma defensa puede ser utilizada en aplicaciones para margen de carretera o medianera central.

Al impactar **ArmorWire** con vehículos de 820, 2000 u 8000 kg; a velocidades de hasta 100kph y en ángulos de hasta 25° se observa que **ArmorWire** re-dirige los vehículos de manera segura.

ArmorWire ofrece el sistema con el menor número de componentes del mercado lo cual simplifica su instalación y reparación luego de un impacto. Esto contribuye a restablecer la seguridad en nuestras vías rápidamente, salvando más vidas.

AMSPA(v3) 010912

REPRESENTADO POR:

PO Box 305654, Triton Plaza, Auckland 0757, New Zealand t. +64 9 215 5231 info@valmonthighway.com www.valmonthighway.com